SINCE 1967
meliconi®
SLIMSTYLE PLUS
& EXTRA
MADE IN ITALY
PREMIUM QUALITY
YEARS WARRANTY
10
ANNI DI GARANZIA
TÜV SÜD
fischer
MONTAGGIO FACILE
MONTAGE FACILE
EASY ASSEMBLY

LA MASSIMA ESPRESSIONE DELLA TECNOLOGIA MELICONI PER LA GAMMA PIÙ VENDUTA IN ITALIA*.

SLIMSTYLE PLUS ed **EXTRA** sono le gamme premium di supporti TV **MELICONI**: made in Italy, ultra slim, montaggio facile, sistema di regolazione post montaggio unico sul mercato, ideali per gli schermi di ultima generazione e OLED. Rappresentano la gamma più completa presente sul mercato grazie alla copertura dai VESA 50 ai 900, raggiungendo fino gli 120" e con portata massima di 100kg. Fissi, inclinabili, rotazione con braccio singolo e doppio braccio sono le principali movimentazioni. Grazie alla tecnologia Tilt&Turn, Meliconi ha trasformato il concetto del classico prodotto con sola inclinazione aggiungendoci anche la possibilità di rotazione: 2 prodotti in 1.
SLIMSTYLE PLUS ed **EXTRA MELICONI** sono 100% made in Italy, 10 anni di garanzia e qualità certificata TÜV per garantire una sicurezza massima al consumatore.

*THE MAXIMAL EXPRESSION OF MELICONI TECHNOLOGY FOR THE BEST-SELLING RANGE IN ITALY.**

SLIMSTYLE PLUS *and* ***EXTRA*** *are the premium ranges of* ***MELICONI*** *TV mounts: made in Italy, ultra-slim, easy to install, unique post-installation adjustment system, ideal for the latest generation and OLED screens. They represent the complete range on the market, covering VESA from 50 to 900, supporting up to 120" and a maximum load of 100kg. Fixed, tiltable, motion and full motion. Thanks to Tilt&Turn technology, Meliconi has transformed the classic tilting product by adding to it rotation function: 2 products in 1.*
SLIMSTYLE PLUS *and* ***EXTRA MELICONI*** *are 100% made in Italy, with a 10-year warranty and TÜV certified quality to ensure maximum safety for the consumer.*

* Fonte dati: Gfk, TY 2023, AV MOUNTING SOLUTIONS AND FURN, Mercato Italia

** Source: Gfk, TY 2023, AV Mounting solutions and furn, Market Italy*

CARTONGESSO? NIENTE PAURA

Scopri l'innovazione radicale del 2024: i nuovi supporti TV Meliconi, progettati per le pareti in cartongesso. Questa soluzione all'avanguardia offre la massima flessibilità di installazione, permettendo di posizionare il tuo televisore in qualsiasi punto della parete, secondo le tue esigenze. I nostri supporti sono dotati di fissaggi universali per garantire la massima stabilità anche su pareti in cartongesso, offrendo la stessa sicurezza e qualità che caratterizzano da sempre tutti i prodotti Meliconi. Verifica sul packaging i prodotti adatti per cartongesso e controlla la portata massima per assicurarti la compatibilità con la tua TV.

CARATTERISTICHE PRINCIPALI:

- **Compatibilità Universale:** Supporta schermi dai VESA 50 ai 900, fino a 120" e 50kg (su cartongesso).
- **Movimentazioni Versatili:** Fissi, inclinabili, con rotazione a doppio braccio (XDR 200400).
- **Made in Italy:** Qualità e design italiani, con 10 anni di garanzia e certificazione TÜV.

VANTAGGI UNICI:

- **Installazione su Cartongesso:** Facile e sicura in qualsiasi posizione della parete.
- **Tutto Incluso:** Kit di fissaggio completo nella confezione.
- **Affidabilità e Sicurezza:** Qualità certificata 10 anni per la massima tranquillità.

DRYWALL? NO FEAR

Discover the radical innovation of 2024: the new Meliconi TV mounts designed for drywall. This cutting-edge solution offers maximum installation flexibility, allowing you to position your TV anywhere on the wall according to your needs. Our mounts come with specific universal fasteners to ensure maximum stability even on drywall, providing the same safety and quality that have always characterized all Meliconi products. Check the packaging for products suitable for drywall and verify the maximum load capacity to ensure compatibility with your TV.

MAIN FEATURES:

- ***Universal Compatibility:*** *Supports screens from VESA 50 to 900, up to 120" and 50kg (on drywall).*
- ***Versatile Movements:*** *Fixed, tiltable, with double arm rotation (XDR 200400).*
- ***Made in Italy:*** *Italian quality and design, with a 10-year warranty and TÜV certification.*

UNIQUE ADVANTAGES:

- ***Drywall Installation:*** *Easy and secure installation anywhere on the wall.*
- ***All Included:*** *Complete fastening kit included in the package.*
- ***Reliability and Safety:*** *Certified 10-year quality or maximum peace of mind.*

MADE IN ITALY PREMIUM QUALITY · YEARS WARRANTY 10 ANNI DI GARANZIA · TÜV SÜD Type tested Production monitored tuv-sud.com/ps-cert · fischer QUALITY INSIDE · MONTAGGIO FACILE MONTAGE FACILE EASY ASSEMBLY

Play video

FAST BLOCK

Innovativo sistema di montaggio della tv al supporto: facile, sicuro e rapido.
Installa la tv in pochi passi: avvita le staffe al retro della tv, agganciala alla piastra

---

Innovative TV mounting system: easy, secure and quick. *Install the TV in few steps: screw the TV bar into the back of the TV, latch it into the plate.*

Play video

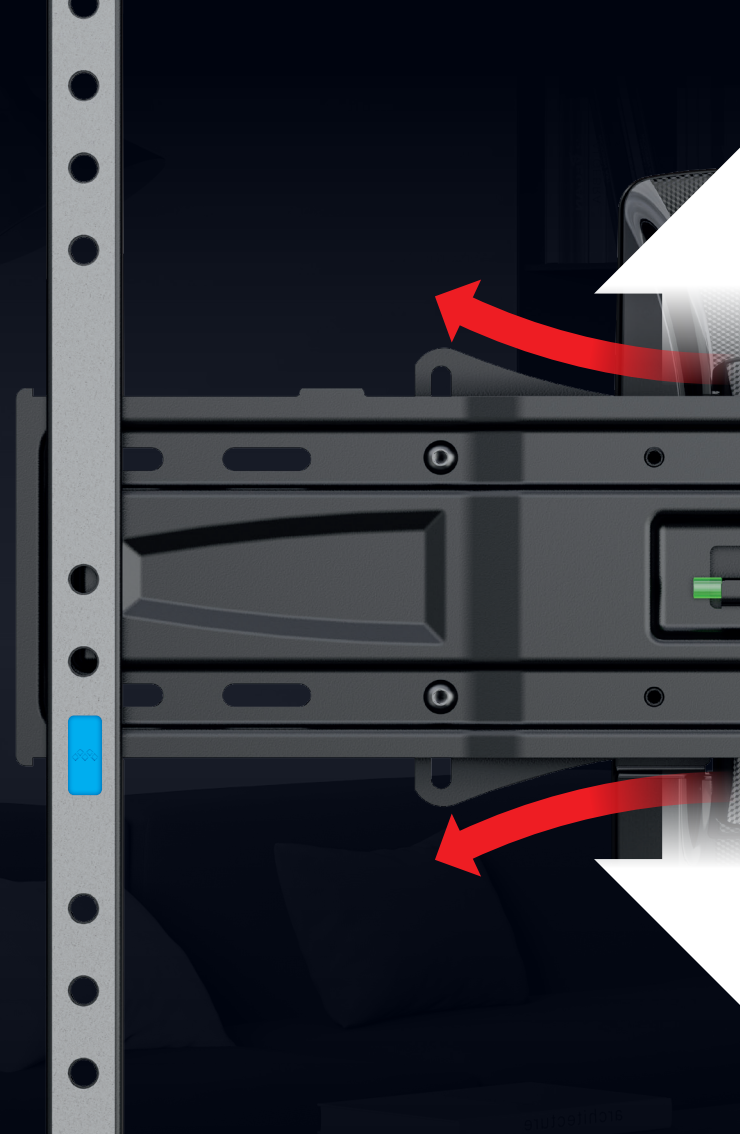

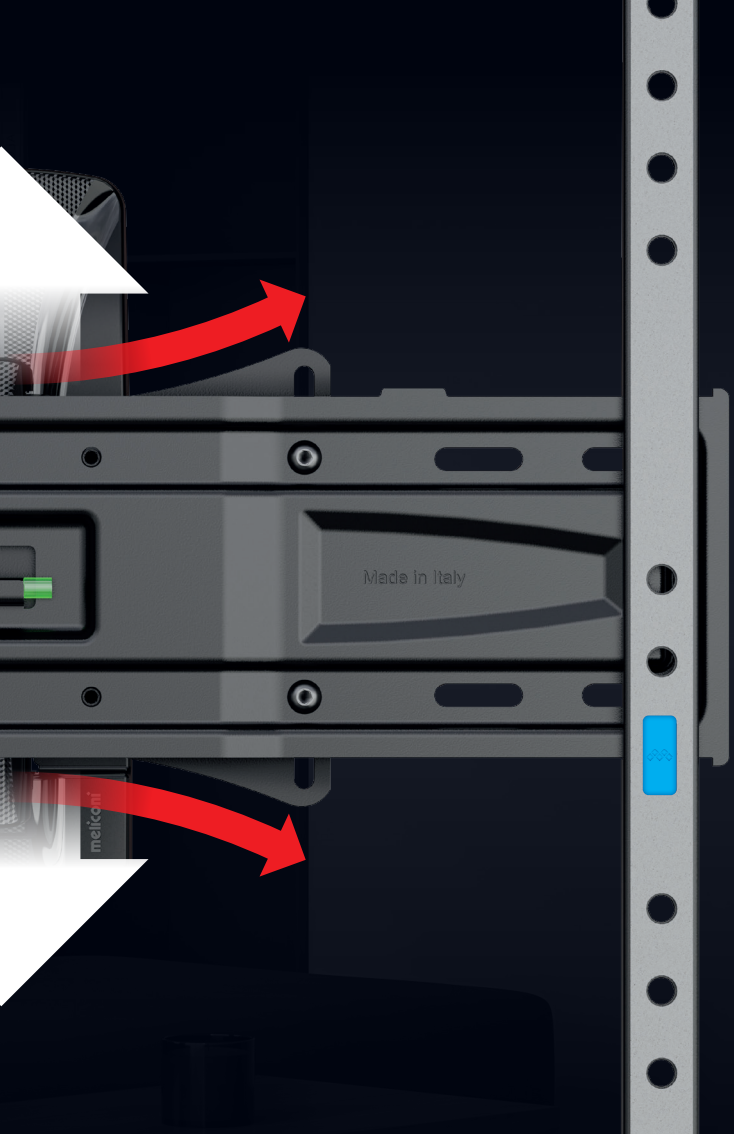

EASY FIX
Up&Down

EASY FIX Up&Down è l'unico sistema completo di regolazione TV post montaggio.
I supporti Meliconi, grazie a questa tecnologia, permettono di avere sempre il TV all'altezza ideale e perfettamente parallelo al pavimento, facilitandone l'installazione.

EASY FIX UP&Down, the only complete post-installation adjustment system.
Meliconi brackets or mounts, thanks to this technology, allow you to always have the TV at the ideal height and perfectly parallel to the floor, facilitating the installation.

Play video

SINCE 1967

meliconi®

SLIMSTYLE PLUS 100 S

FIXED

MIN
2 cm

ADATTO ANCHE PER **CARTONGESSO**
SUITABLE ALSO FOR DRYWALL

A

MAX KG
20 MURO PIENO SOLID WALL
10 CARTONGESSO DRYWALL

VESA
75·100

14"→32"
35 cm - 81 cm

MADE IN ITALY PREMIUM QUALITY · 10 YEARS WARRANTY ANNI DI GARANZIA · TÜV SÜD · fischer · MONTAGGIO FACILE MONTAGE FACILE EASY ASSEMBLY

Art. **480954**
Ean **8006023331956**

meliconi

SINCE 1967

SLIMSTYLE PLUS 100 ST

TILT&TURN

MIN
4 cm

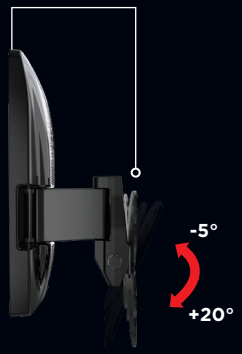

ADATTO ANCHE PER **CARTONGESSO**
SUITABLE ALSO FOR DRYWALL

P

MAX KG
20 MURO PIENO SOLID WALL
10 CARTONGESSO DRYWALL

VESA
50 · 75 · 100

14″→32″
35 cm - 81 cm

MADE IN ITALY PREMIUM QUALITY

10 YEARS WARRANTY – 10 ANNI DI GARANZIA

TÜV SÜD

fischer

MONTAGGIO FACILE – MONTAGE FACILE – EASY ASSEMBLY

Art. **480959**
Ean **8006023330959**

meliconi

SINCE 1967

SLIMSTYLE PLUS 100 SDR

DOUBLE ROTATION

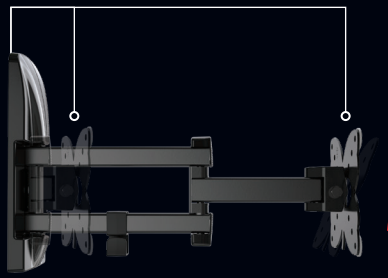

ADATTO ANCHE PER **CARTONGESSO**
SUITABLE ALSO FOR DRYWALL

M

MAX KG
20 MURO PIENO SOLID WALL
10 CARTONGESSO DRYWALL

VESA
50 · 75 · 100

14"→32"
35 cm - 81 cm

MADE IN ITALY PREMIUM QUALITY

10 YEARS WARRANTY 10 ANNI DI GARANZIA

TÜV SÜD

fischer

MONTAGGIO FACILE MONTAGE FACILE EASY ASSEMBLY

Art. **480979**
Ean **8006023331109**

meliconi

SINCE 1967

SLIMSTYLE PLUS 200 S

FIXED

ADATTO ANCHE PER **CARTONGESSO**

SUITABLE ALSO FOR DRYWALL

MIN
2 cm

FAST BLOCK
FACILE DA MONTARE
EASY TO MOUNT

B

MAX KG
30 MURO PIENO SOLID WALL
18 CARTONGESSO DRYWALL

VESA
50 · 75 · 100 · 200

14"→45"
35 cm - 114 cm

MADE IN ITALY PREMIUM QUALITY · 10 YEARS WARRANTY ANNI DI GARANZIA · TÜV SÜD · fischer · MONTAGGIO FACILE EASY ASSEMBLY

Art. **480956**
Ean **8006023331970**

meliconi

SINCE 1967

SLIMSTYLE PLUS 200 ST

TILT&TURN

ADATTO ANCHE PER **CARTONGESSO**

SUITABLE ALSO FOR DRYWALL

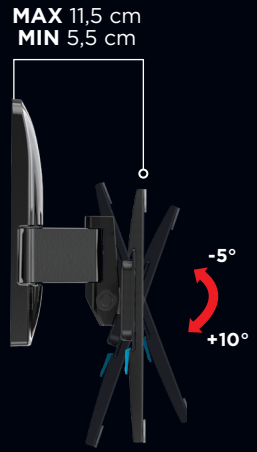

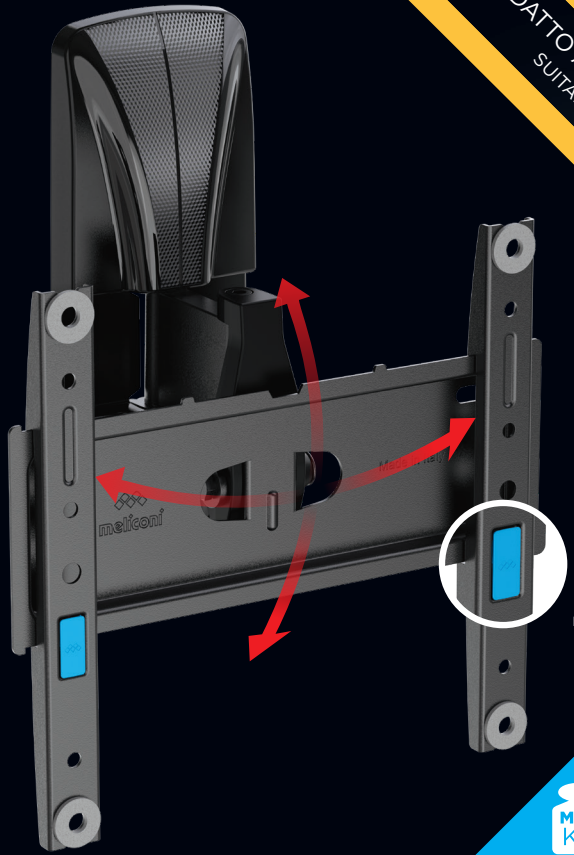

FAST BLOCK

FACILE DA MONTARE

EASY TO MOUNT

F

MAX KG

30 MURO PIENO SOLID WALL

18 CARTONGESSO DRYWALL

VESA

50 · 75 · 100 · 200

14"→45"

35 cm - 114 cm

MADE IN ITALY PREMIUM QUALITY

10 YEARS WARRANTY ANNI DI GARANZIA

TÜV SÜD

fischer

MONTAGGIO FACILE EASY ASSEMBLY

Art. **480964**

Ean **8006023332038**

meliconi

SINCE 1967

SLIMSTYLE PLUS 200 SR

ROTATION

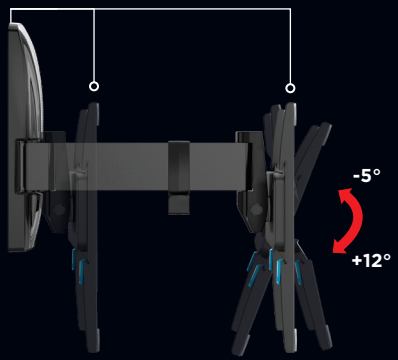

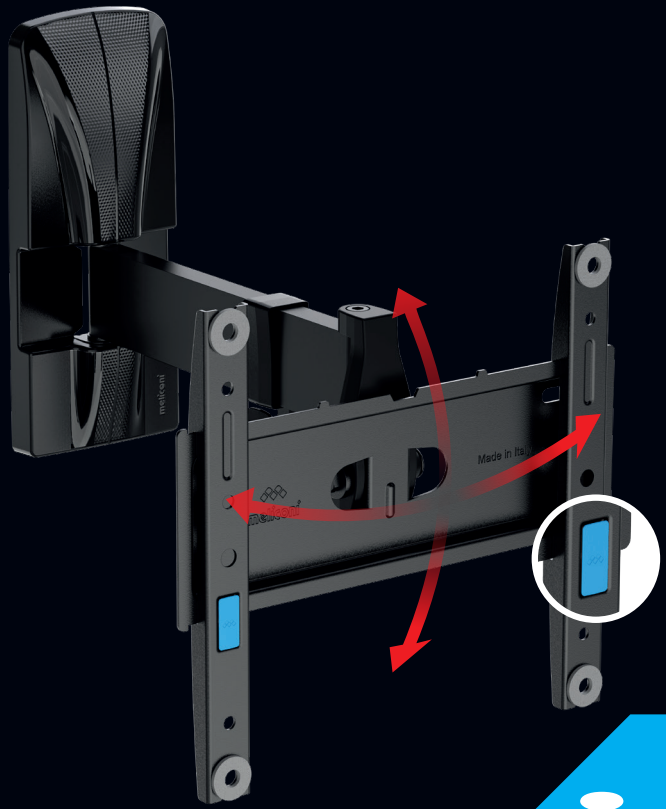

FAST BLOCK
FACILE DA MONTARE
EASY TO MOUNT

J

MAX KG 25 MURO PIENO SOLID WALL

VESA
50 · 75 · 100 · 200

14"→45"
35 cm - 114 cm

MADE IN ITALY PREMIUM QUALITY

10 YEARS WARRANTY 10 ANNI DI GARANZIA

TÜV SÜD

fischer

MONTAGGIO FACILE MONTAGE FACILE EASY ASSEMBLY

Art. 480988
Ean 8006023323814

meliconi

SINCE 1967

SLIMSTYLE PLUS 200 SDR

DOUBLE ROTATION

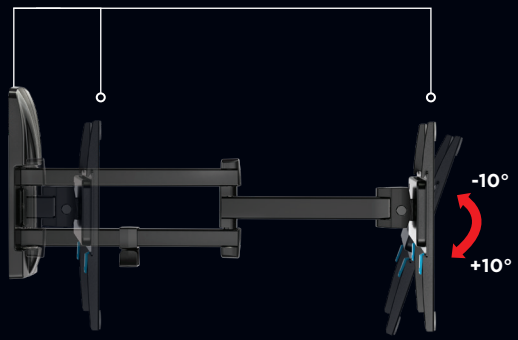

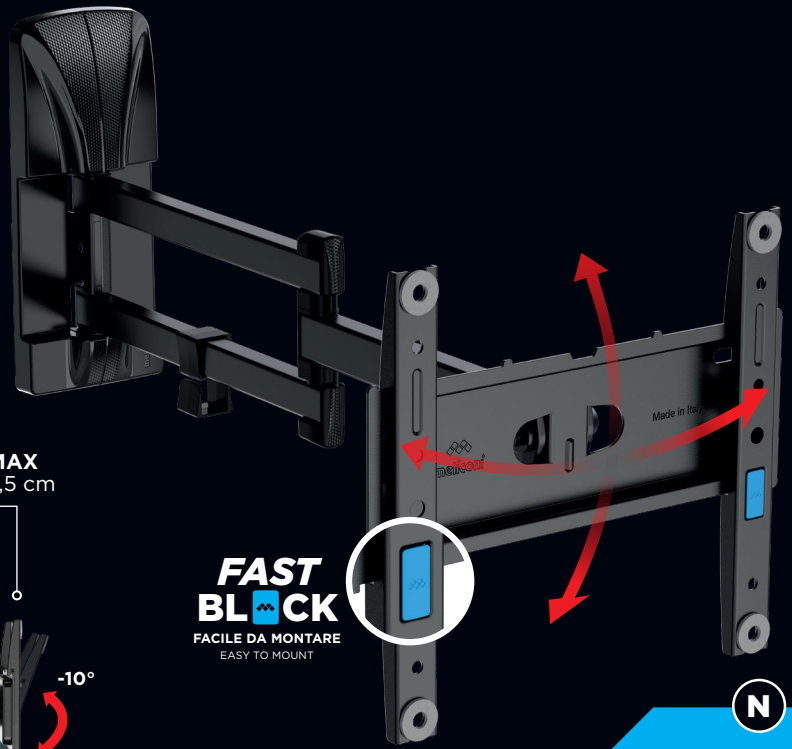

N

MAX KG 25 MURO PIENO SOLID WALL

VESA
50 · 75 · 100 · 200

14"→45"
35 cm - 114 cm

MADE IN ITALY PREMIUM QUALITY

10 YEARS WARRANTY ANNI DI GARANZIA

TÜV SÜD

fischer

MONTAGGIO FACILE MONTAGE FACILE EASY ASSEMBLY

Art. 480989
Ean 8006023323876

SINCE 1967

meliconi®

SLIMSTYLE PLUS 400 S

FIXED

MIN
1,5 cm

ADATTO ANCHE PER **CARTONGESSO**
SUITABLE ALSO FOR DRYWALL

FAST BLOCK
FACILE DA MONTARE
EASY TO MOUNT

C

MAX KG
50 MURO PIENO / SOLID WALL
35 CARTONGESSO / DRYWALL

VESA
200 · 300 · 400

40″→82″
102 cm - 208 cm

MADE IN ITALY PREMIUM QUALITY · 10 YEARS WARRANTY · TÜV SÜD · fischer · MONTAGGIO FACILE / EASY ASSEMBLY

Art. **480957**
Ean **8006023331994**

meliconi SINCE 1967

SLIMSTYLE PLUS 400 SR

ROTATION

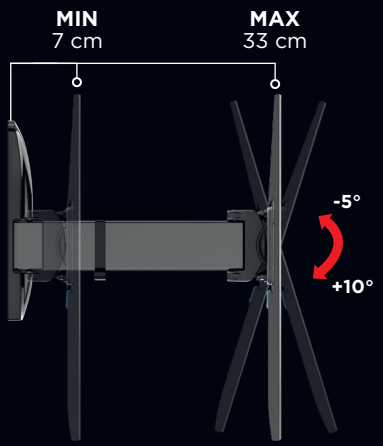

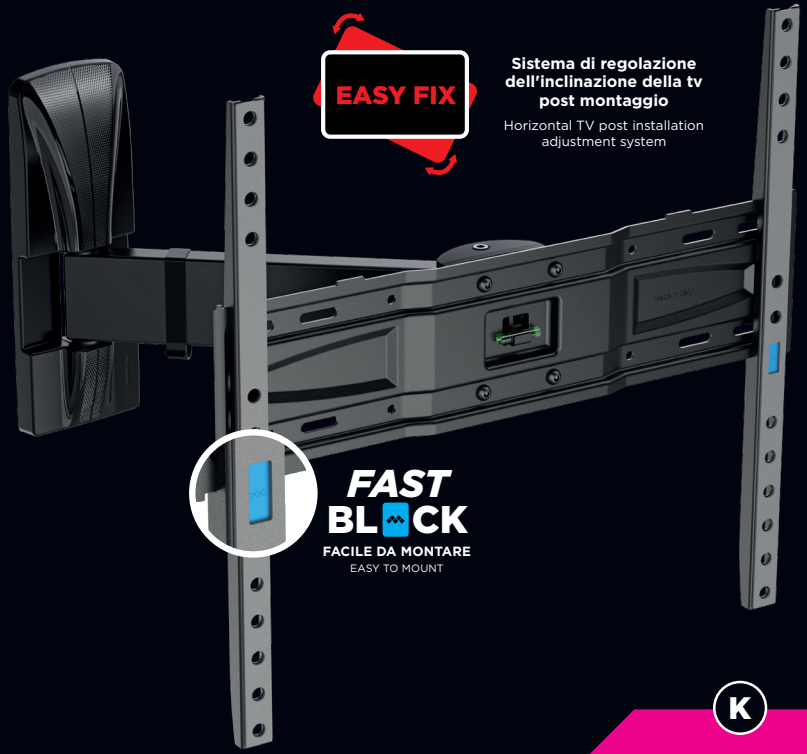

Sistema di regolazione dell'inclinazione della tv post montaggio

Horizontal TV post installation adjustment system

K

MAX KG **40** MURO PIENO SOLID WALL

VESA
200 · 300 · 400

40"→82"
102 cm - 208 cm

MADE IN ITALY PREMIUM QUALITY · 10 YEARS WARRANTY 10 ANNI DI GARANZIA · TÜV SÜD · fischer · MONTAGGIO FACILE EASY ASSEMBLY

Art. **480972**
Ean **8006023284948**

meliconi SINCE 1967

SLIMSTYLE PLUS 400 SDR

DOUBLE ROTATION

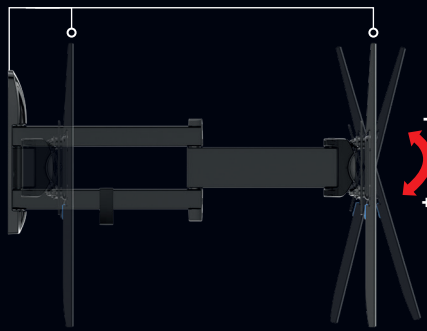

Sistema di regolazione altezza e inclinazione della tv post montaggio

Horizontal and vertical TV post installation adjustment system

MAX KG **30** MURO PIENO SOLID WALL

VESA
200 · 300 · 400

40"→82"
102 cm - 208 cm

MADE IN ITALY PREMIUM QUALITY · 10 YEARS WARRANTY ANNI DI GARANZIA · TÜV SÜD · fischer · MONTAGGIO FACILE MONTAGE FACILE EASY ASSEMBLY

Art. 480994
Ean 8006023323241

meliconi

SINCE 1967

SLIMSTYLE PLUS 600 S

FIXED

MIN
1,5 cm

FAST BLOCK
FACILE DA MONTARE
EASY TO MOUNT

ADATTO ANCHE PER **CARTONGESSO**
SUITABLE ALSO FOR DRYWALL

D

MAX KG
70 MURO PIENO / SOLID WALL
45 CARTONGESSO / DRYWALL

VESA
300 · 400 · 600

50"→86"
127 cm - 218 cm

MADE IN ITALY PREMIUM QUALITY · 10 YEARS WARRANTY ANNI DI GARANZIA · TÜV SÜD · fischer · MONTAGGIO FACILE MONTAGE FACILE EASY ASSEMBLY

Art. **480958**
Ean **8006023332014**

meliconi

SINCE 1967

SLIMSTYLE PLUS 600 ST

TILT

ADATTO ANCHE PER **CARTONGESSO**

SUITABLE ALSO FOR DRYWALL

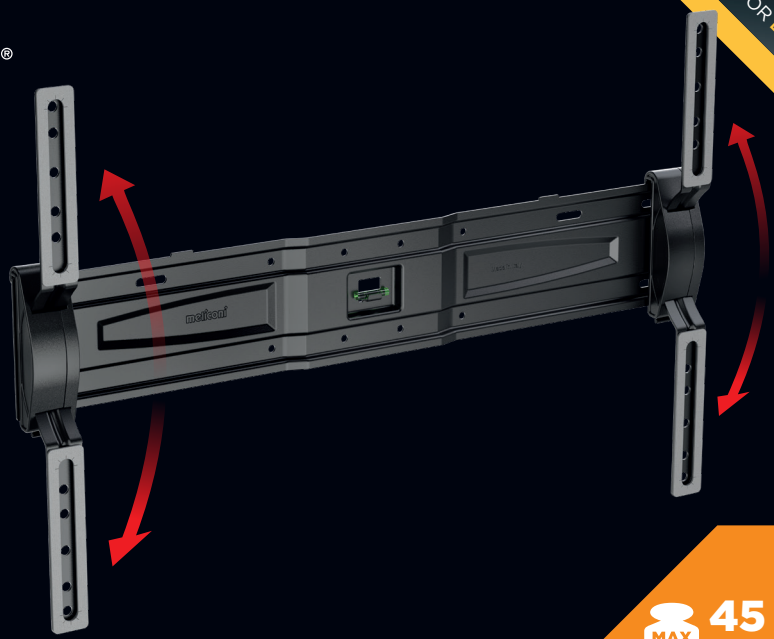

H

MAX KG **45** MURO PIENO SOLID WALL

40 CARTONGESSO DRYWALL

VESA

300 · 400 · 600

50"→86"

127 cm - 218 cm

MADE IN ITALY PREMIUM QUALITY

10 YEARS WARRANTY 10 ANNI DI GARANZIA

TÜV SÜD

fischer

MONTAGGIO FACILE MONTAGE FACILE EASY ASSEMBLY

Art. **480996**

Ean **8006023332052**

meliconi SINCE 1967

SLIMSTYLE PLUS 600 SDR

DOUBLE ROTATION

EASY FIX Up&Down

Sistema di regolazione altezza e inclinazione della tv post montaggio

Horizontal and vertical TV post installation adjustment system

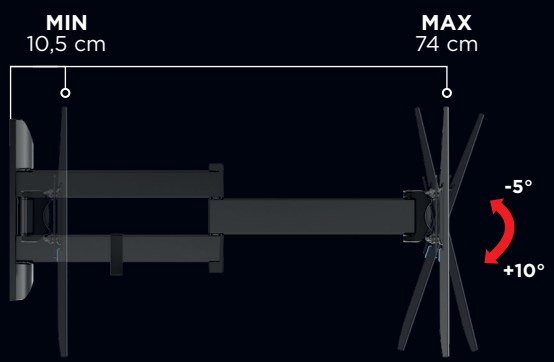

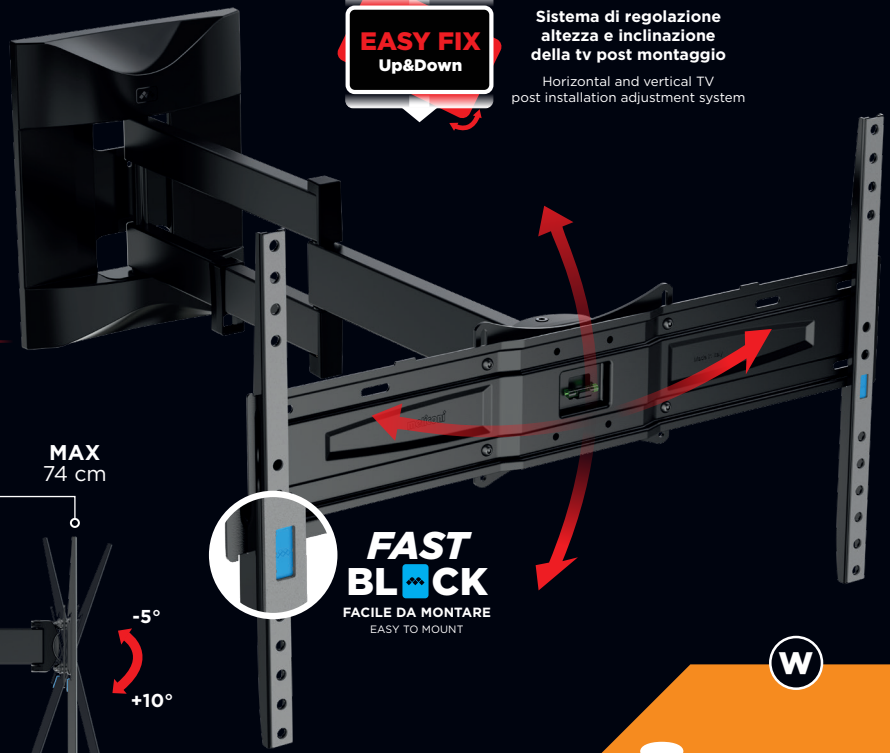

FAST BLOCK
FACILE DA MONTARE
EASY TO MOUNT

W

MAX KG 40 MURO PIENO SOLID WALL

VESA
300 · 400 · 600

50"→86"
127 cm - 218 cm

MADE IN ITALY PREMIUM QUALITY · 10 YEARS WARRANTY ANNI DI GARANZIA · TÜV SÜD · fischer · MONTAGGIO FACILE EASY ASSEMBLY

Art. 480995
Ean 8006023323890

WROCŁAW

meliconi®

SINCE 1967

EXTRA 400 F

FIXED

MIN
4 cm

ULTRA STRONG

ADATTO ANCHE PER **CARTONGESSO**
SUITABLE ALSO FOR DRYWALL

R

MAX KG
60 MURO PIENO / SOLID WALL
35 CARTONGESSO / DRYWALL

VESA
200 · 300 · 400

32″→88″
81 cm – 224 cm

MADE IN ITALY PREMIUM QUALITY · 10 YEARS WARRANTY ANNI DI GARANZIA · TÜV SÜD · fischer · MONTAGGIO FACILE MONTAGE FACILE EASY ASSEMBLY

Art. **480876**
Ean **8006023331758**

SINCE 1967

meliconi®

EXTRA 900 F

FIXED

MIN
4 cm

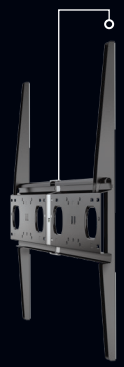

ADATTO ANCHE PER **CARTONGESSO**
SUITABLE ALSO FOR DRYWALL

ULTRA
STRONG

U

MAX KG
100 MURO PIENO SOLID WALL
50 CARTONGESSO DRYWALL

VESA
300 · 400 · 500
600 · 900

65″→120″
165 cm - 305 cm

MADE IN ITALY PREMIUM QUALITY

10 YEARS WARRANTY / 10 ANNI DI GARANZIA

TÜV SÜD

fischer

MONTAGGIO FACILE / MONTAGE FACILE / EASY ASSEMBLY

Art. **480818**
Ean **8006023332205**

meliconi SINCE 1967

EXTRA 400 TILT N'TURN

TILT&TURN

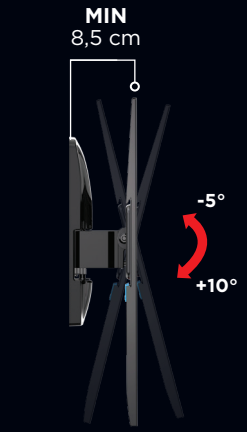

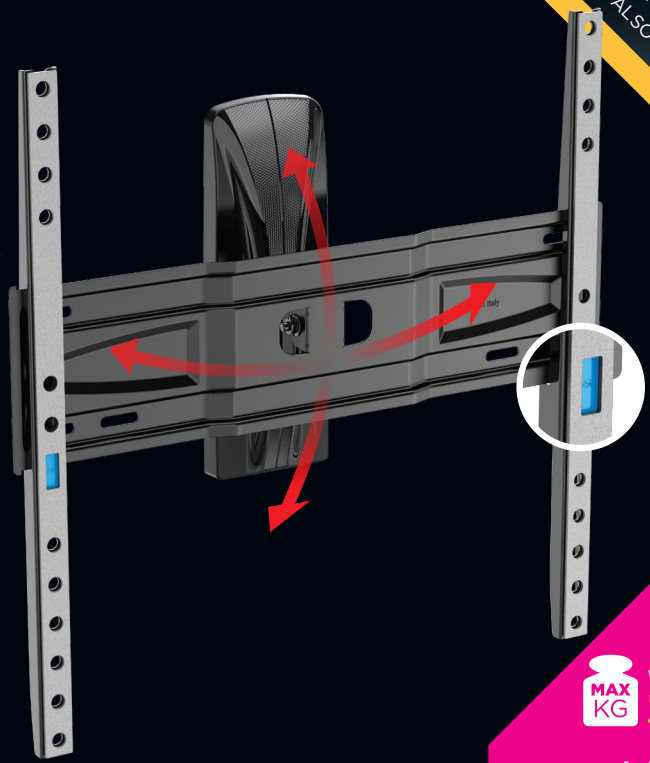

ADATTO ANCHE PER CARTONGESSO
SUITABLE ALSO FOR DRYWALL

FAST BLOCK
FACILE DA MONTARE
EASY TO MOUNT

G1

MAX KG
45 MURO PIENO SOLID WALL
30 CARTONGESSO DRYWALL

VESA
200 · 300 · 400

32"→77"
81 cm – 196 cm

MADE IN ITALY PREMIUM QUALITY
10 YEARS WARRANTY ANNI DI GARANZIA
fischer
MONTAGGIO FACILE MONTAGE FACILE EASY ASSEMBLY

Art. 480877
Ean 8006023331772

meliconi SINCE 1967

EXTRA 400 DUO

TILT&TURN

MIN 7 cm MAX 14,5 cm

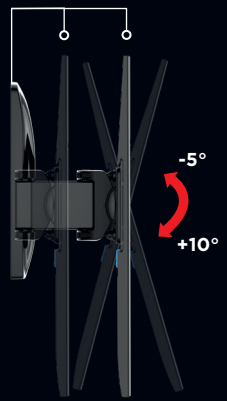

EASY FIX

Sistema di regolazione dell'inclinazione della tv post montaggio

Horizontal TV post installation adjustment system

ADATTO ANCHE PER **CARTONGESSO**

SUITABLE ALSO FOR DRYWALL

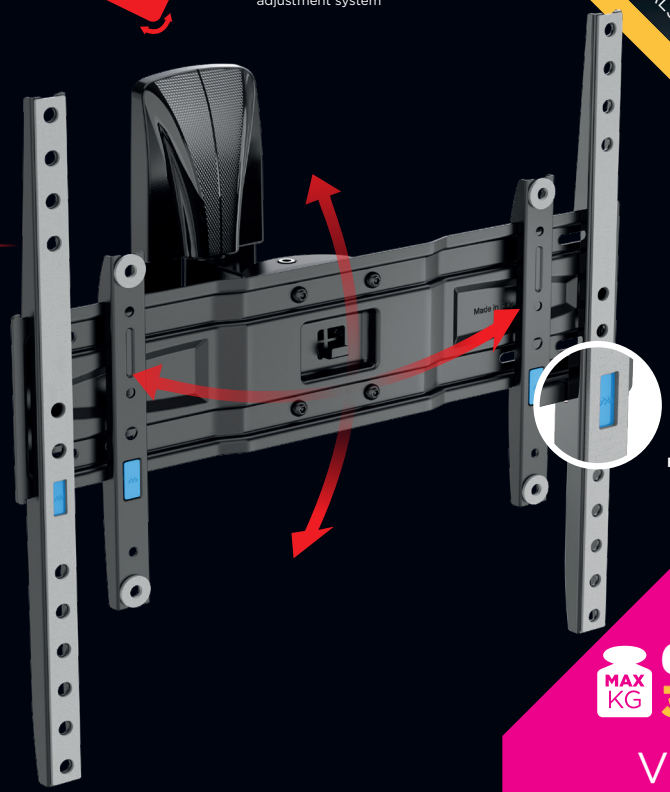

FAST BLOCK

FACILE DA MONTARE

EASY TO MOUNT

G2

MAX KG

60 MURO PIENO SOLID WALL

30 CARTONGESSO DRYWALL

VESA

200 · 300 · 400

32"→88"

81 cm – 224 cm

MADE IN ITALY PREMIUM QUALITY

10 YEARS WARRANTY – 10 ANNI DI GARANZIA

fischer

MONTAGGIO FACILE – MONTAGE FACILE – EASY ASSEMBLY

Art. **480878**

Ean **8006023330676**

meliconi SINCE 1967

EXTRA 400 SDRP

DOUBLE ROTATION

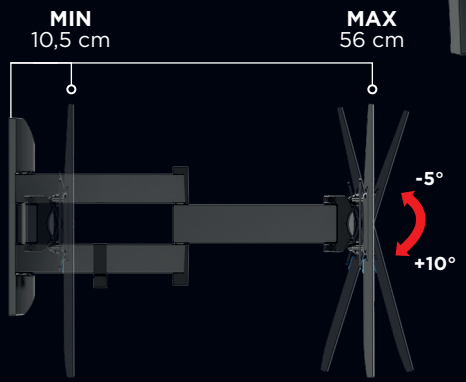

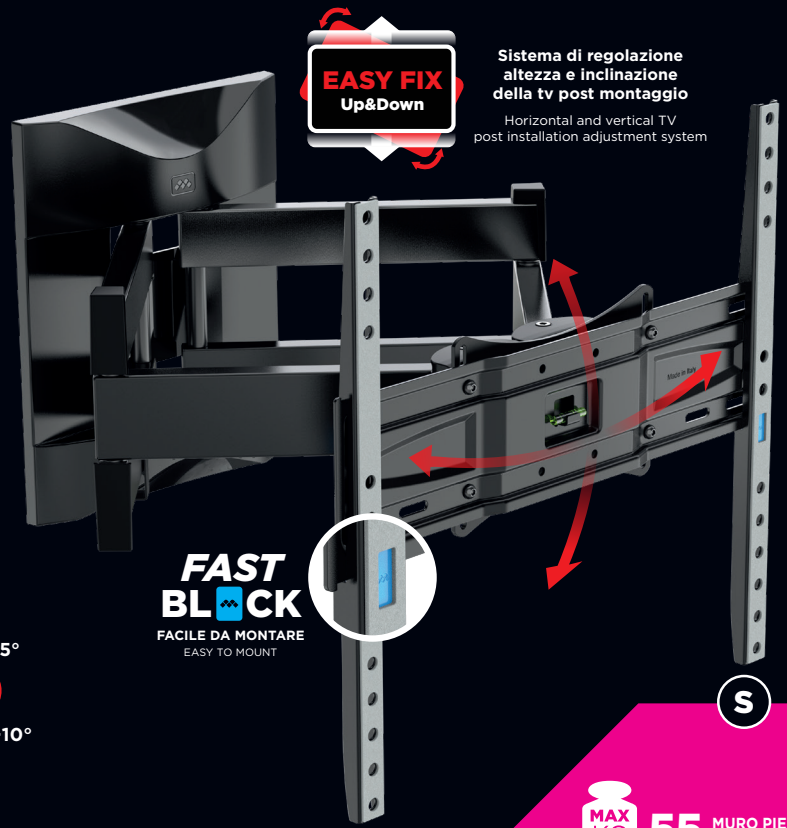

Sistema di regolazione altezza e inclinazione della tv post montaggio

Horizontal and vertical TV post installation adjustment system

S

MAX KG **55** MURO PIENO SOLID WALL

VESA
200 · 300 · 400

32″→85″
81 cm – 215 cm

MADE IN ITALY PREMIUM QUALITY · 10 YEARS WARRANTY ANNI DI GARANZIA · TÜV SÜD · fischer · MONTAGGIO FACILE MONTAGE FACILE EASY ASSEMBLY

Art. 480874
Ean 8006023323548

meliconi SINCE 1967

EXTRA 600 SDRP

DOUBLE ROTATION

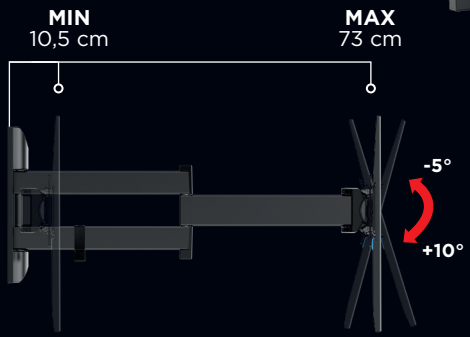

EASY FIX Up&Down

Sistema di regolazione altezza e inclinazione della tv post montaggio

Horizontal and vertical TV post installation adjustment system

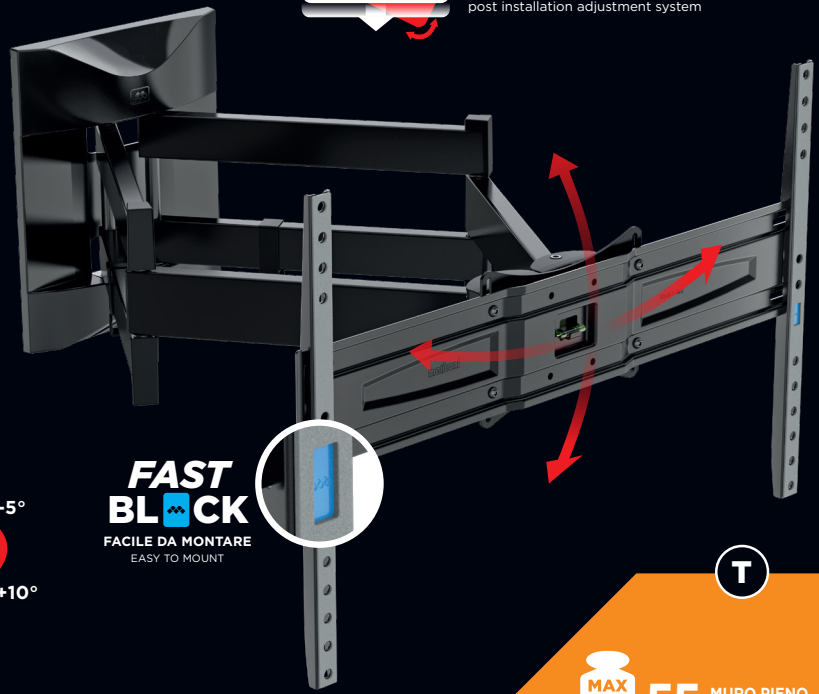

FAST BLOCK
FACILE DA MONTARE
EASY TO MOUNT

T

MAX KG 55 MURO PIENO SOLID WALL

VESA
300 · 400 · 600

50"→85"
127 cm - 216 cm

MADE IN ITALY PREMIUM QUALITY · 10 YEARS WARRANTY · TÜV SÜD · fischer · MONTAGGIO FACILE

Art. 480875
Ean 8006023323579

meliconi

SINCE 1967

EXTRA XDR 200 400

DOUBLE ROTATION

OLED

OLED EVO, QLED, NEO QLED, QNED, LED, NANOCELL, MINI-LED,

ADATTO A TV OLED
SUITABLE FOR OLED TV

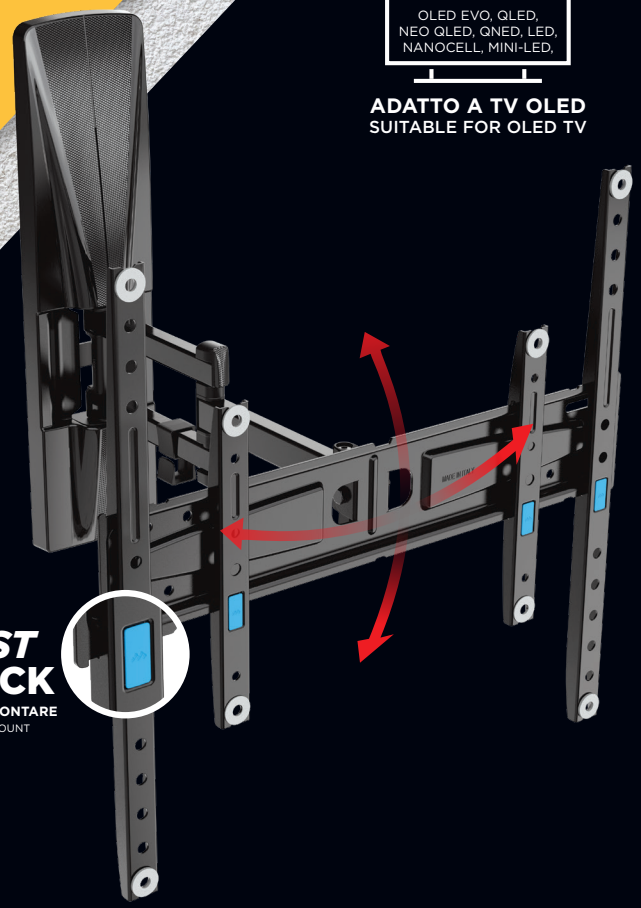

FAST BLOCK
FACILE DA MONTARE
EASY TO MOUNT

MADE IN ITALY PREMIUM QUALITY

10 YEARS WARRANTY ANNI DI GARANZIA

TÜV SÜD

fischer

MONTAGGIO FACILE MONTAGE FACILE EASY ASSEMBLY

Art. **480879**
Ean **8006023332090**

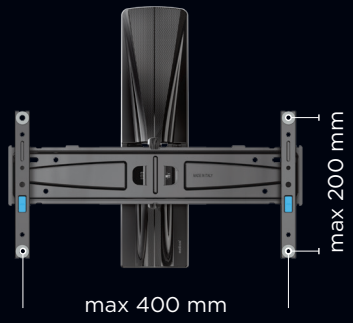

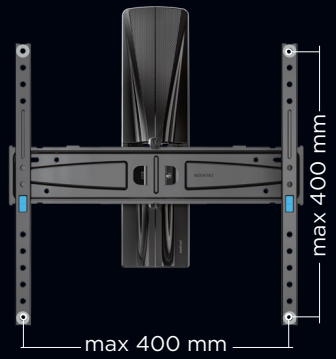

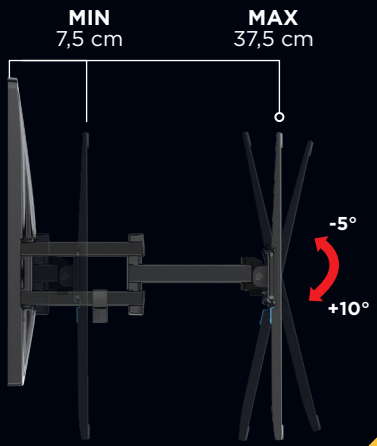

SUPPORTO TV DOPPIA ROTAZIONE SPECIFICO PER CARTONGESSO

SPECIFIC DOUBLE ROTATION TV SUPPORT FOR DRYWALL

V

MAX KG 30

VESA
200·300·400

32"→65"
81 cm – 165 cm

LA TUA TV
YOUR TV

IL TUO SUPPORTO TV
YOUR TV BRACKET

POLLICI *INCHES* MIN - MAX	VESA MIN - MAX	FISSO *FIXED*	INCLINAZIONE *TILTING*	ROTAZIONE *ROTATION*	DOPPIA ROTAZIONE *DOUBLE ROTATION*
14"→32"	50→100	100 S (A)	100 ST (P)	-	100 SDR (M)
14"→45"	50→200	200 S (B)	200 ST (F)	200 SR (J)	200 SDR (N)
32"→88"	200→400	400 S (C) 400 F (R)	400 TILT'N'TURN (G1) 400 DUO (G2)	400 SR (K)	400 SDR (O) 400 SDRP (S)
50"→86"	300→600	600 S (D)	600 ST (H)	-	600 SDR (W) 600 SDRP (T)
65"→120"	300→900	900 F (U)			
32"→65"	200→400	XDR 200 400 (V)	SPECIFICO PER **CARTONGESSO** *SPECIFIC FOR **DRYWALL***		**DOPPIA ROTAZIONE** *DOUBLE ROTATION*

(A) **MURO** SOLID WALL

(A) **MURO E CARTONGESSO** SOLID WALL AND DRYWALL

M9995719 - 07/2024

meliconi SINCE 1967

MELICONI S.p.A.

Via Minghetti 10 - 40057 Granarolo Emilia - Bologna - Italy - Tel +39 051 6008211

info@meliconi.com **www.meliconi.com**